Viano
MARCO POLO
Westfalia
Typ 639

ab 2003

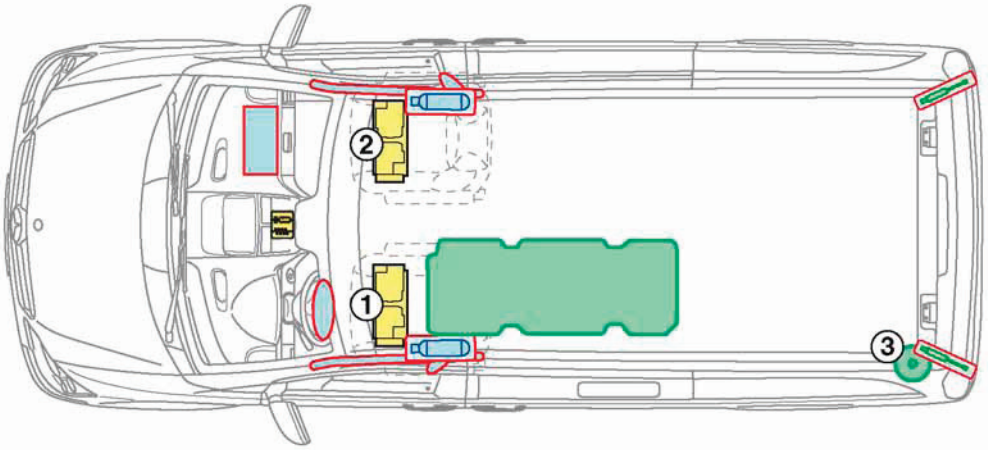

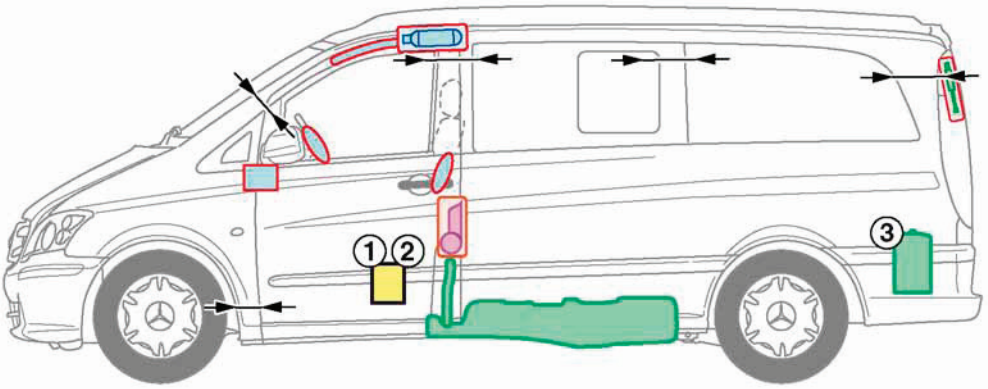

1 *Hauptbatterie*
2 *Zusatzbatterie*
3 *Gasflasche (Camping Gaz, 2,8 kg)*

Legende

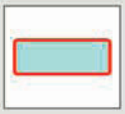
Airbag

Karosserie-verstärkung

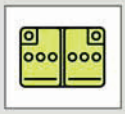
Batterie

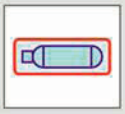
Gasgenerator

Überrollschutz

Hochvolt-komponenten

Gurtstraffer

Kraftstofftank

Schnittbereich

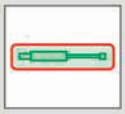
Gasdruckdämpfer

Steuergerät